VITRINE FRIGORIFICE ORIZONTALE

WCH/GNN

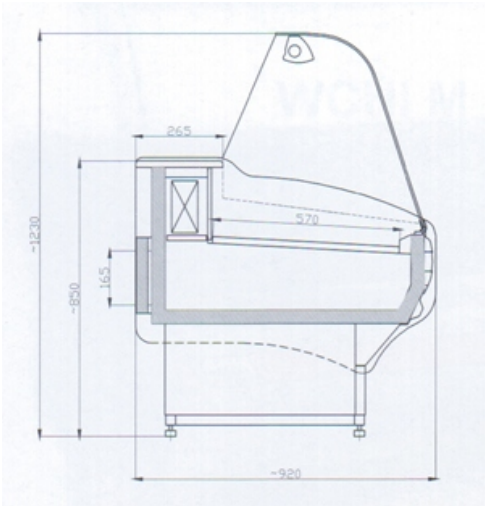

Produse

Model	Dimensiuni l/L(mm)	Capacitate de refrigerare(W)	Putere(W)	Capacitate blat(dm2)	Suprafata de expunere(m2)
WCHNN 1.3/0.9	1305x920	634	4.4	192	0.69
WCHGNN 1.3/0.9	1305x920	634	4.4	192	0.69
WCHNN 1.5/0.9	1505x920	634	4.8	224	0.8
WCHGNN 1.5/0.9	1505x920	634	4.8	224	0.8
WCHNN 1.7/0.9	1705x920	634	5.5	256	0.91
WCHGNN 1.7/0.9	1705x920	634	5.5	256	0.91
WCHNN 2.0/0.9	2005x920	835	6.0	304	1.1
WCHGNN 20./0.9	2005x920	835	6.0	304	1.1
WCHNN 2.5/0.9	2495x920	835	6.5	380	1.3
WCHGNN 2.5/0.9	2495x920	835	6.5	380	1.3

Fisa tehnica

- răcire statică;
- unitate refrigerantă Danfoss;
- temperatura de lucru: +1C până la +10C;
- refrerant R507 sau R 404;
- tensiunea de lucru: 230V / 50 Hz

Optiuni standard

- laterale realizate din ABS, izolate cuspuma poliuretanică;
- termostat cu decongelare automată;
- geam posterior din plexiglas;
- Blat superior din granit.

Echipamente suplimentare

- zonă de expunere sectională cu rafturi suplimentare.